Maria Isabel Delgado Andrade

RFC: DEAI700113DT2

Isabel La Católica 468-L- F, Algarín, Cuauhtémoc, 06880 Ciudad de México, CDMX

TELÉFONO: 5555191107, CORREO ELECTRÓNICO:
ventasenlinea@progresopromocionales.com

PÁGINA WEB: http://promocionalesprogreso4p.com

miércoles, 24 de abril del 2024

Ficha técnica

Modelo: LON 011

Nombre: FRIZ

Material: Poliéster

Medida de producto: 29 x 29 cm

Área de impresion : 20 x 13 cm

Métodos de impresión:

Descripción: Hielera de poliéster con interior impermeable plastificado, 2 asas con broche de velcro, 1 correa ajustable, 2 compartimentos de malla laterales y 1 compartimento exterior con cierre.

Colores: GRIS
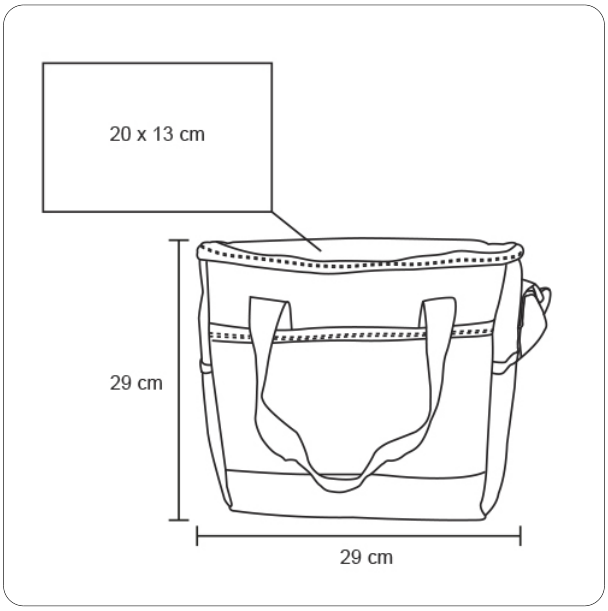
Trazo